NEUBAU MEHRFAMILIENHAUS
HAUPTSTRASSE 25b, 4436 OBERDORF GB.NR. 2023

AUFTRAGGEBER I BAUHERRSCHAFT I GRUNDEIGENTÜMER

RT GEBÄUDE GmbH
p/a. Strub Helen
Postfach 4, 2516 Lamboing

GRUNDRISS 2. OBERGESCHOSS 1 : 50
AUSFÜHRUNGSPLAN

PLANNUMMER	DATUM	GEZEICHNET	MASSSTAB	PLANGRÖSSE
0000	11.04.2018	resi	1 : 50	A1

BAULEITUNG

bf bauwerk gmbH
Franco Brehm

JURASTRASSE 2
4600 OLTEN

T 062/ 213 00 10
N 076/ 393 48 52
franco.brehm@bfbauwerk.ch

SÄMTLICHE MASSE SIND ROHMASSE BZW. WO SICHTBETON FERTIGMASSE UND SOMIT VOM UNTERNEHMER AUF EIGENE VERANTWORTUNG AM BAU ZU NEHMEN BZW. ZU KONTROLLIEREN

ALLFÄLLIGE UNSTIMMIGKEITEN SIND SOFORT DER BAULEITUNG ZU MELDEN

SICHTBETONKANTEN SIND MIT DREIECKLEISTEN AUSZUFÜHREN

TÜRHÖHEN: OK FERTIG HÖHERER BODEN BIS UK ROH STURZ

2artarchitektur gmbh Jurastrasse 2 4600 Olten 062/ 216 24 68 resi@2art.ch

FB EG +/- 0.00 = 500.13 M.ü.M
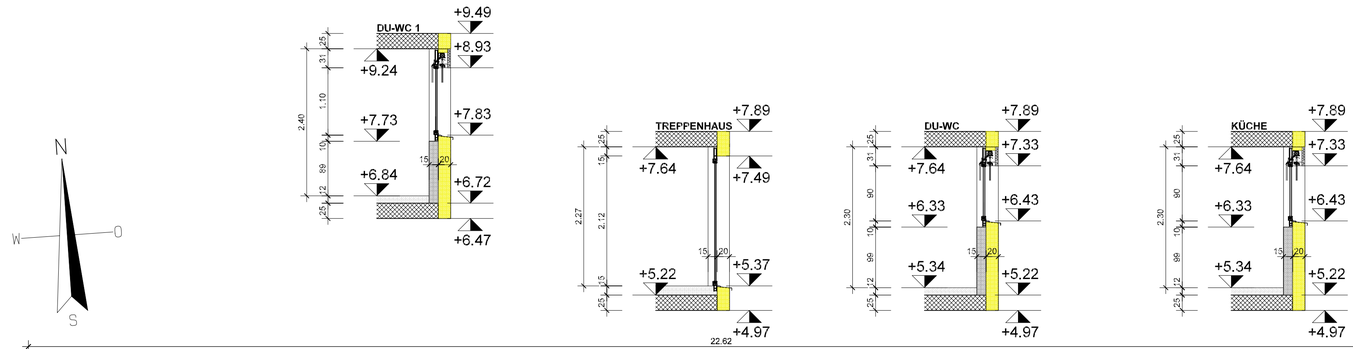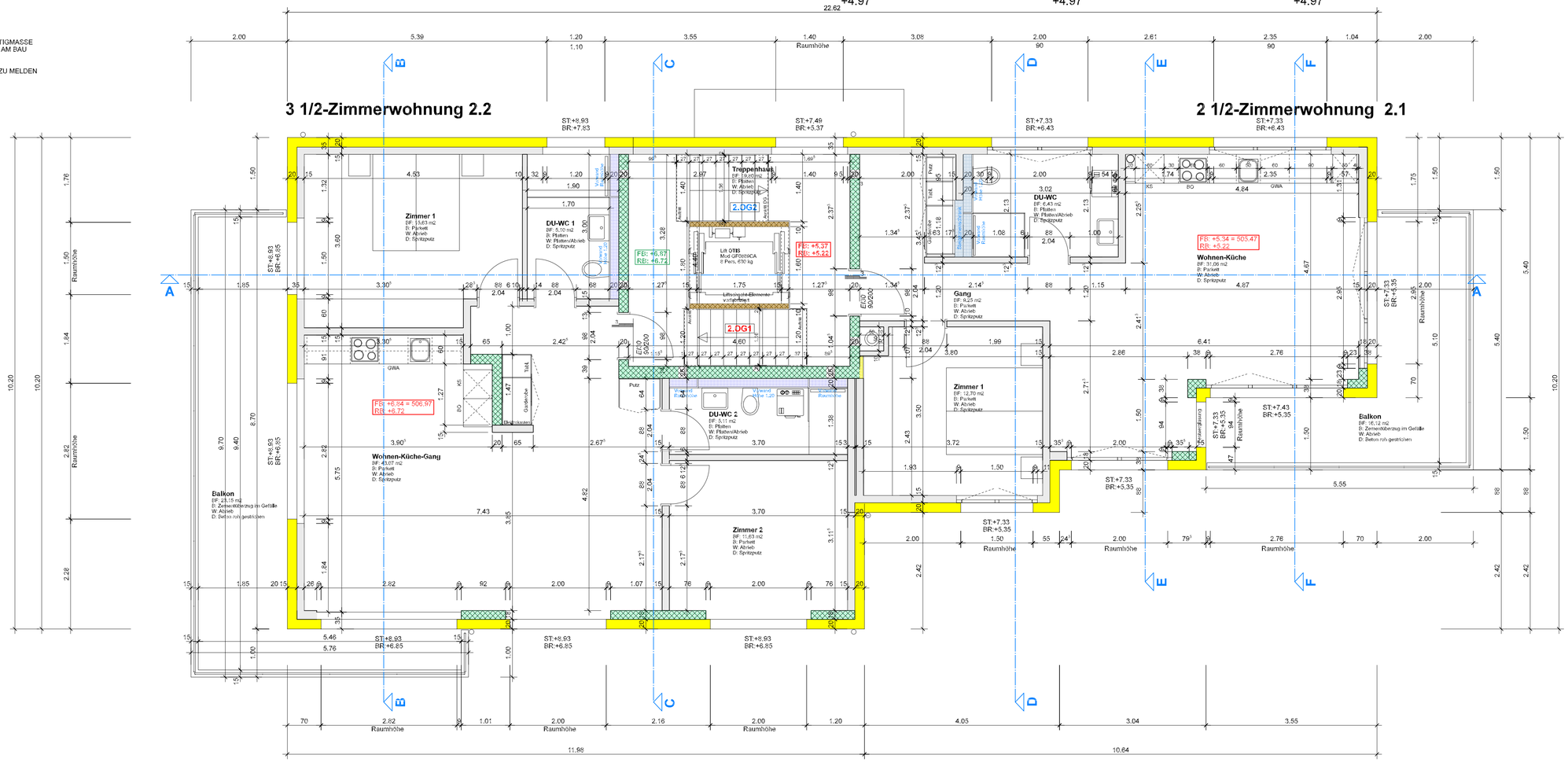
DATUM	ÄNDERUNGEN
25.04.2018	Betonwände Treppenhaus: Dicke von 25 auf 20 cm reduziert
15.06.2018	Steigzonenschrank in Wohnung 2.1 versetzt
06.04.2018	Küche 2.1 geändert / Flügelwand Küche 2.2 eingesetzt
30.10.2018	Schnitte hinzugefügt / versch. Masse angepasst